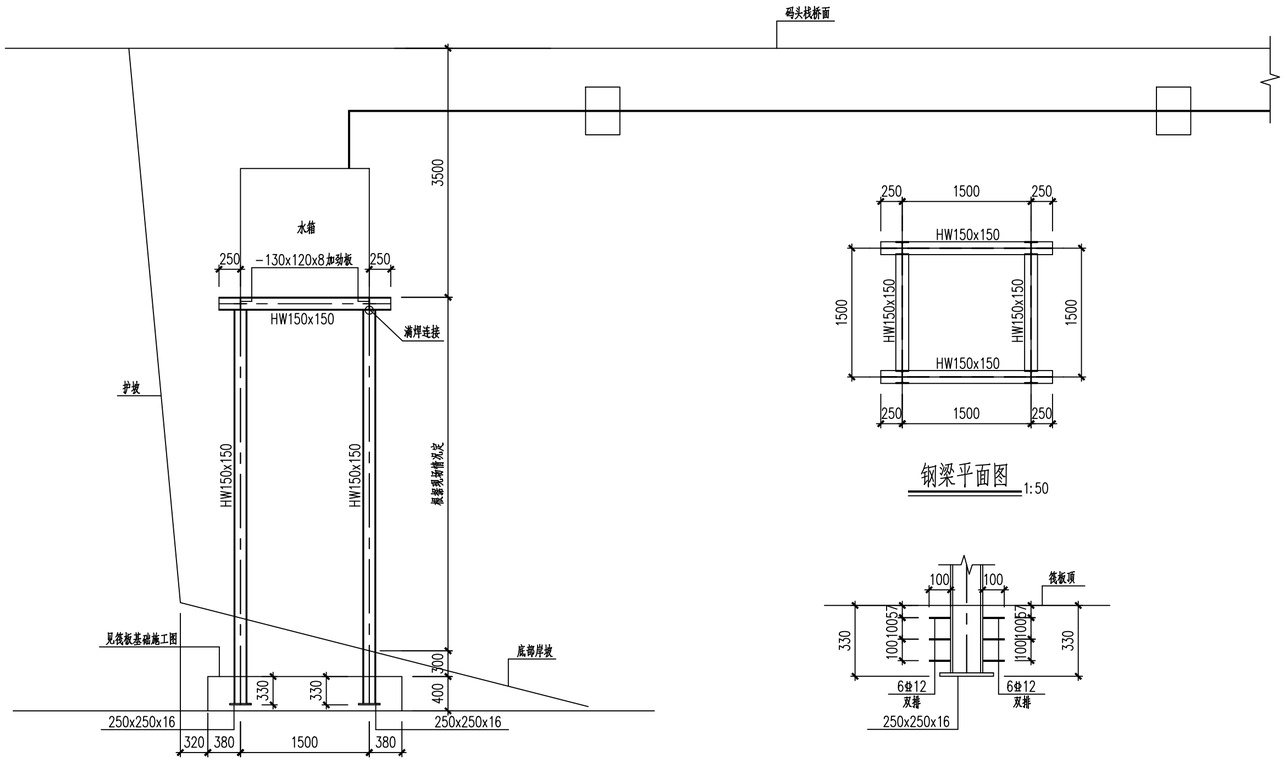

结构立面图 1:50

钢梁平面图 1:50

钢柱脚大样 1:20

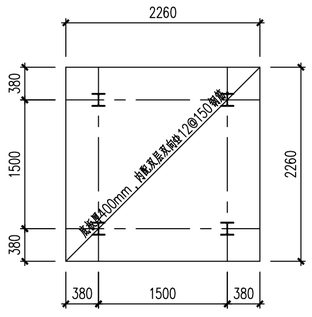

筏板基础施工图 1:50

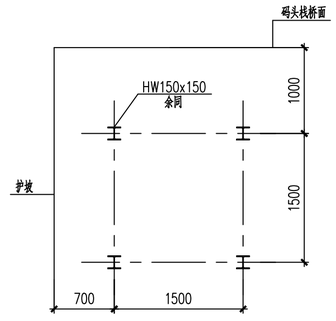

平面定位图 1:50

结构设计说明

一、总术

1.本工程定位可根据现场情况情况调整，混凝土基础要求埋入底部岸坡不小于650mm。

二、基础

1.基础：混凝土采用C30，垫层采用100厚C15混凝土；钢筋：Φ-HRB400。基础保护层厚度为40mm。

2.基础开挖至设计标高后采用200厚级配碎石压入土中方法提高该土层的承载力，碎石最大粒径不宜大于50mm。碎石压入土中设备应采用平碾，压实后的压实系数不宜小于0.97。

三、钢结构

1.钢材：

管架钢梁，钢柱及钢板均均采用Q235B钢材，全部钢材应按现行国家标准和规范保证抗拉强度、伸长率、屈服强度、冷弯实验和碳、硫、磷含量的限值。钢材的抗拉强度实测值与屈服强度实测值的比值不应小于1.2；应有明显的屈服台阶，且伸长率应大于20%；钢材应有良好的可焊性和合格的冲击韧性。

2.焊接材料：

a.手工焊的焊条应符合GB/T 5117-2012《非合金钢及细晶粒钢焊条》或GB/T 5118-2012《热强钢焊条》规定。

b.埋弧焊用的碳钢焊丝与焊剂应符合GB/T 5293-2018《埋弧焊用非合金钢及细晶粒钢实心焊丝、药芯焊丝和焊丝-焊剂组合分类要求》及GB/T 14957-1994《熔化焊用钢丝》的规定。

c.各连接节点均为现场满焊连接，部分尺寸可根据现场情况自行调整，但需设计院同意。

3.钢结构除锈等级为Sa2.5级，防腐蚀涂料应与除锈等级相匹配。

防腐油漆：钢柱表面刷采用氯磺化聚乙烯漆防腐，三底三面，干膜总厚度$\delta \geq 240\mu m$。凡施工时由于焊接或可喷造成的油漆面层破损处，在安装工作完成后需按上述要求补做防护涂装。露明金属构件涂色待定。

注：本文件版权归SOPO所有，除非得到SOPO书面授权，否则本文件的任何内容均不得复制或泄露给其他个人和团体或用于其他目的。
THIS DOCUMENT IS THE PROPERTY OF SOPO.NO PART OF THIS DOCUMENT SHALL BE REPRODUCED OR DISCLOSED TO OTHERS OR USED FOR ANY PURPOSE WHATSOEVER EXCEPT WITH THE PRIOR WRITTEN PERMISSION OF SOPO.

江苏索普工程科技有限公司 Jiangsu SOPO Engineering Technology CO. LTD.							2024 镇江 ZHENJIANG	镇江海纳川物流产业发展有限责任公司雨污收集体系升级改造项目	
设计人 DESIGNED	孟子辉		雨水收集箱支撑平台施工图				主项名称 UNIT		
校核人 CHECKED	金炳宙						设计阶段 PHASE	施工图	
审核人 REVIEW	李立翔	2024.05.30					图号 DWG NO.	202401-45-G02/0	
审定人 APPROVE							版 本 REV.	0	
专业负责人 DISCIPLINE									
项目负责人 MANAGER			专业 SPECI.	结构	比 例 SCALE	1: 100	第 1 张 SHEET	共 1 张 TOT.	

A2:594X420